RSAG2.025.6430

更改履历	更改版本	更改内容	更改人	更改日期
	B			
	C			
	D			
	E			
	F			

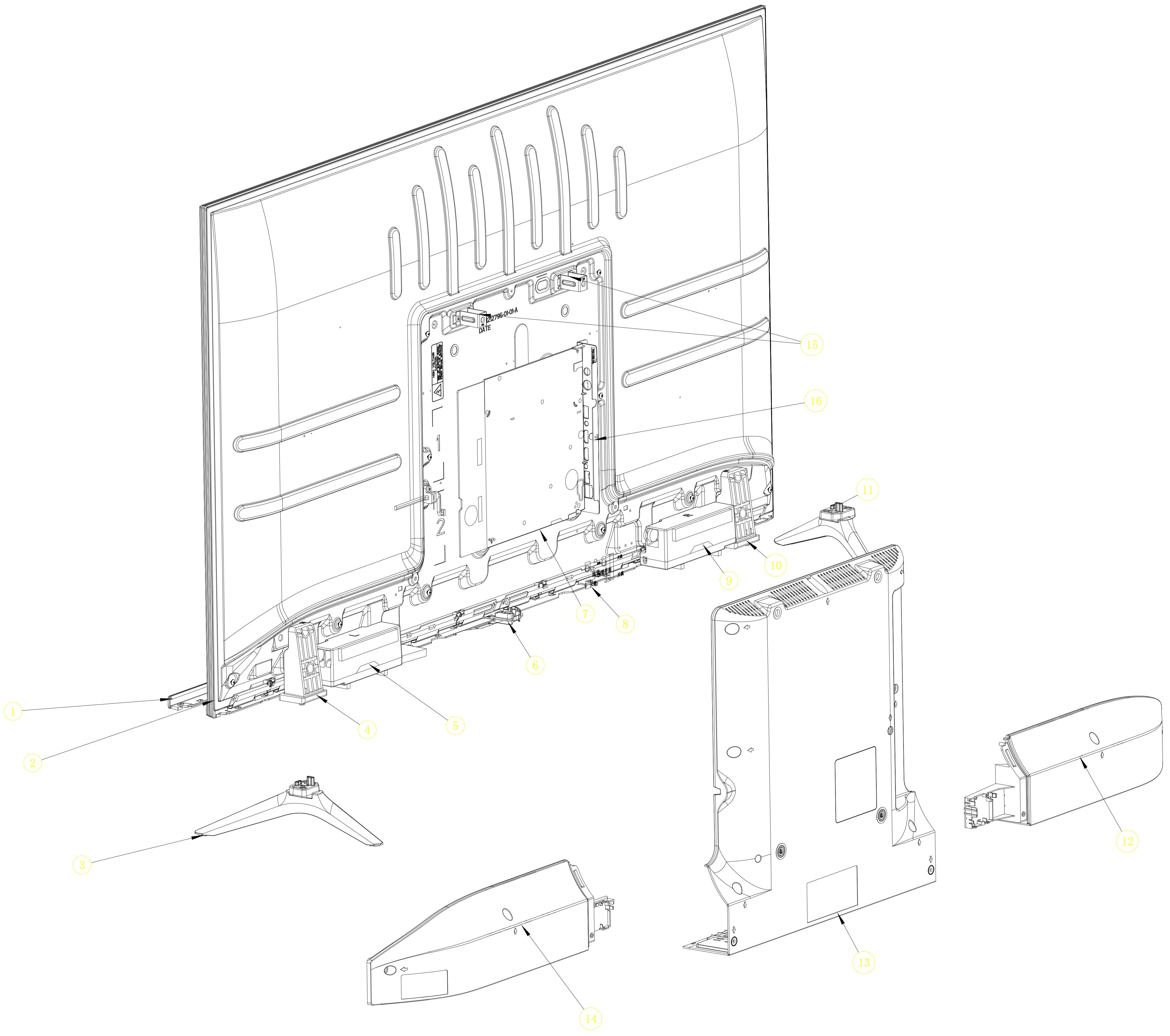

序号	名　称	数量	代　　号	备　注
16	端子板	1	RSAG8.081.1998	
15	壁挂支架	2	RSAG8.038.7112	
14	左后壳	1	RSAG6.170.1424	
13	中后壳	1	RSAG6.170.1354-1	
12	右后壳	1	RSAG6.170.1425	
11	左底座	1	RSAG6.121.1611	
10	底座支架	1	RSAG8.078.6053	
9	扬声器	1	VIT42140-12W6Ω-02R	
8	WIFI模块	1	W2TM2510	
7	主板组件	1	HZ58E3D\0000	
6	导光柱	1	RSAG8.640.0651	
5	扬声器	1	VIT42140-12W6Ω-02L	
4	底座支架	1	RSAG8.078.6052	
3	左底座	1	RSAG6.121.1611	
2	液晶屏模组	1	HD580X1U01	
1	前壳组件	1	RSAG6.179.2692	

未注尺寸公差表V2.0（单位;mm）1805

特征尺寸序列	0-10	10-15	15-25	25-40	40-63	63-100	100-160	160-250	250-400	400-630	630-1000	1000-1600
注塑件	±0.05	±0.1			±0.15		±0.2		±0.3	±0.4	±0.5	±0.6
钣金冲压件	±0.1	±0.15			±0.2		±0.25			±0.35		±0.5
压铸件	±0.15	±0.2		±0.3		±0.4				±0.5		±0.7
金属挤出及机加工件	±0.05	±0.1		±0.15				±0.2			±0.3	
塑料片材冲切件	±0.1	±0.2						±0.3			±0.4	
橡胶缓冲件	±0.1	±0.2			±0.4			±0.7			±1	
柔性密封件/粘贴尺寸偏差	±0.5	±1			±2					±3		
圆角/倒角	0-0.5 ±0.1/ 0.5-1 ±0.2/1-3 ±0.4/3-6 ±1/6-20 ±2											
角度	±1°	±0.5°				特征尺寸表征相交两个边的最短尺寸						
螺钉柱同轴度/螺纹精度要求	0.1	未注外螺纹精度：6h　/　未注内螺纹精度：6H										
塑料件弯曲变形量	±0.5%											
金属件弯曲变形量	±0.3%											

1，特征尺寸序列中的临界尺寸按照高精度要求执行
2，如标准更新，检验中以最新版本要求为准

设　计	李传敬20190717	HZ58E3D 爆炸图	RSAG2.025.6430	
审　核			阶段标记	质　量	比　例
工　艺				13.5kg	1:4
			第 1 页	共 1 页
标准化			青岛海信电器股份有限公司	
批　准				

旧底图总号

底图总号

签　名

格式(1)

幅面:A1